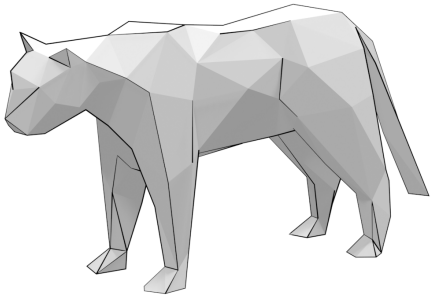

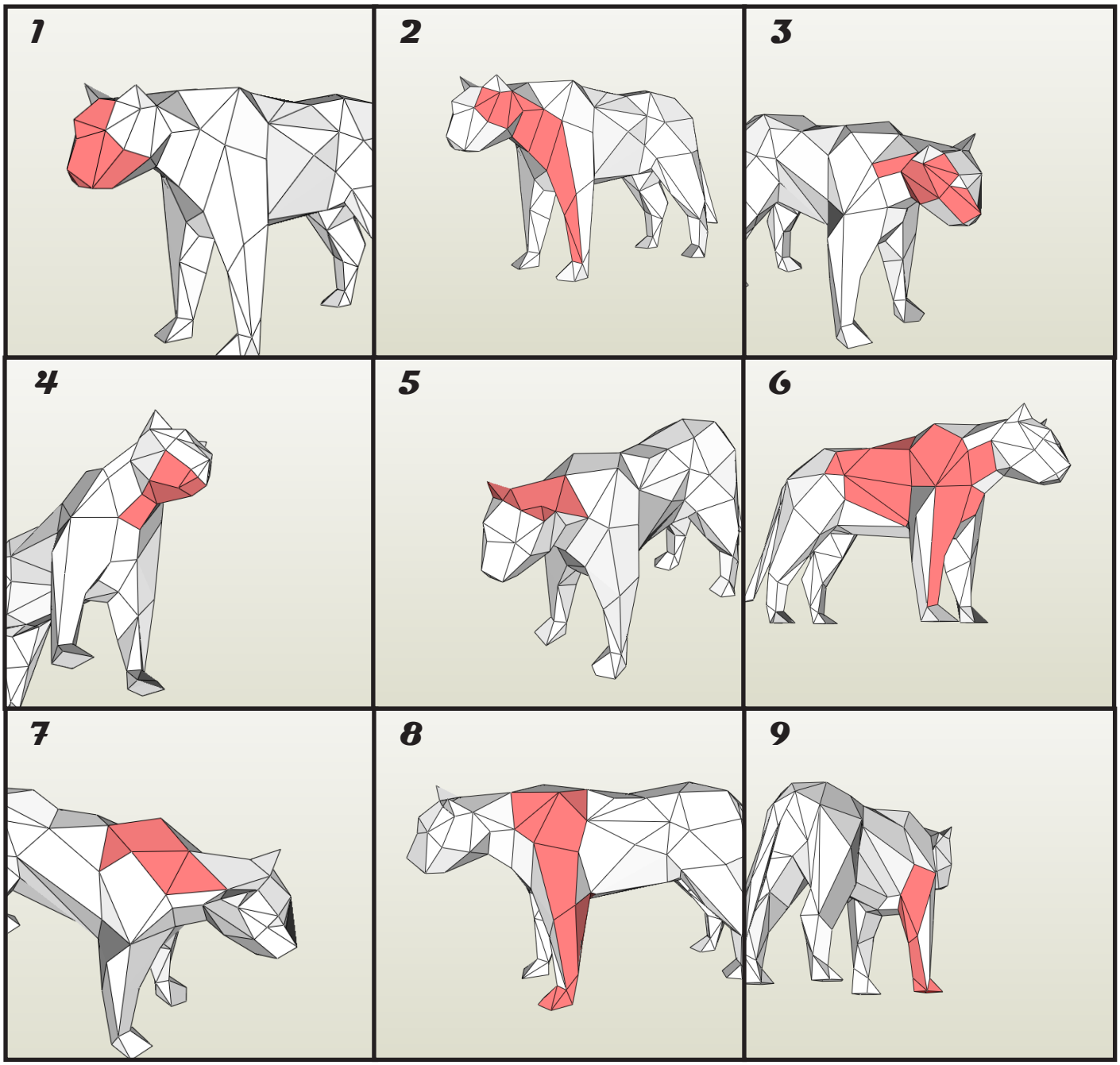
1
2
3
4
5
6
7
8
9

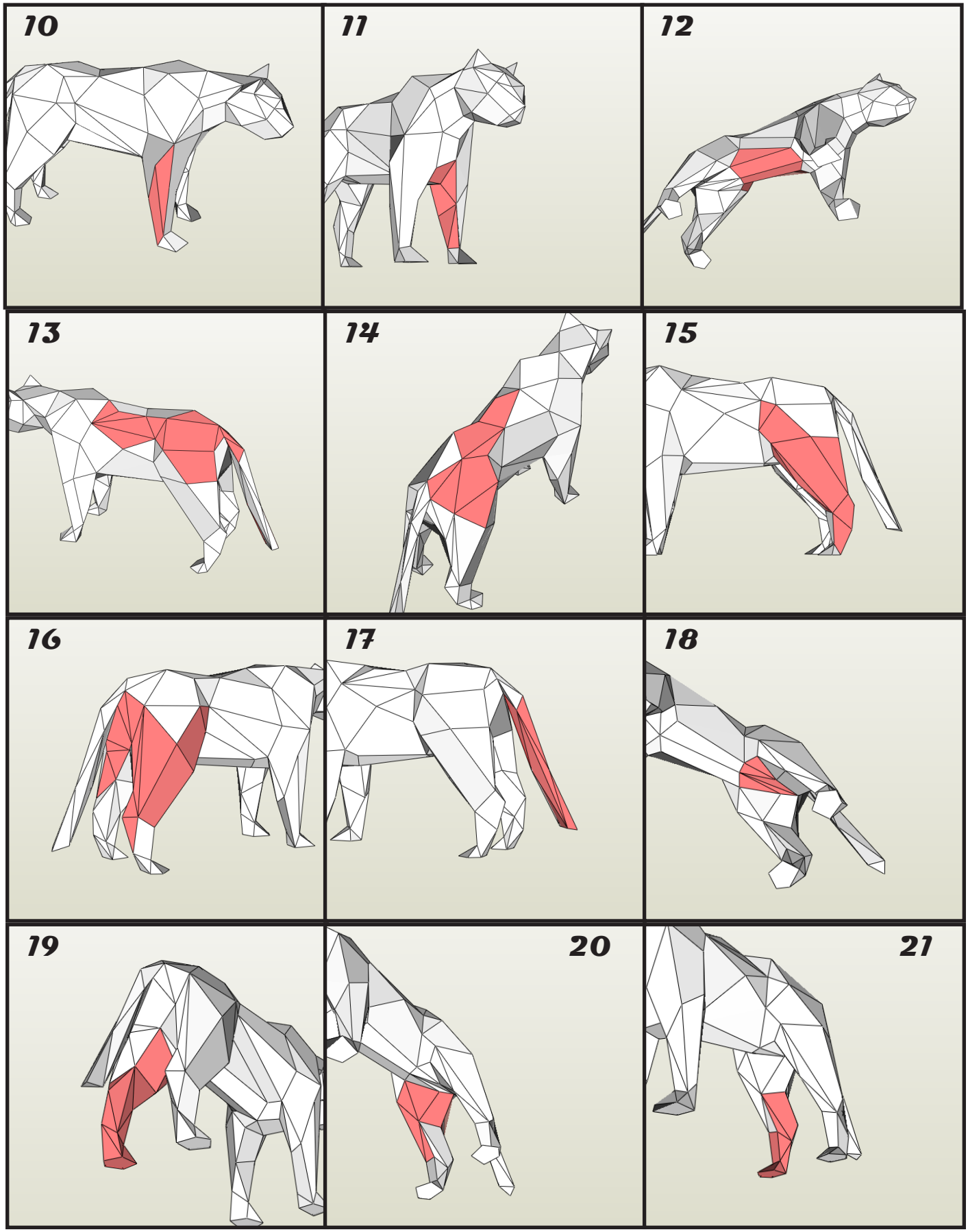
10
11
12
13
14
15
16
17
18
19
20
21

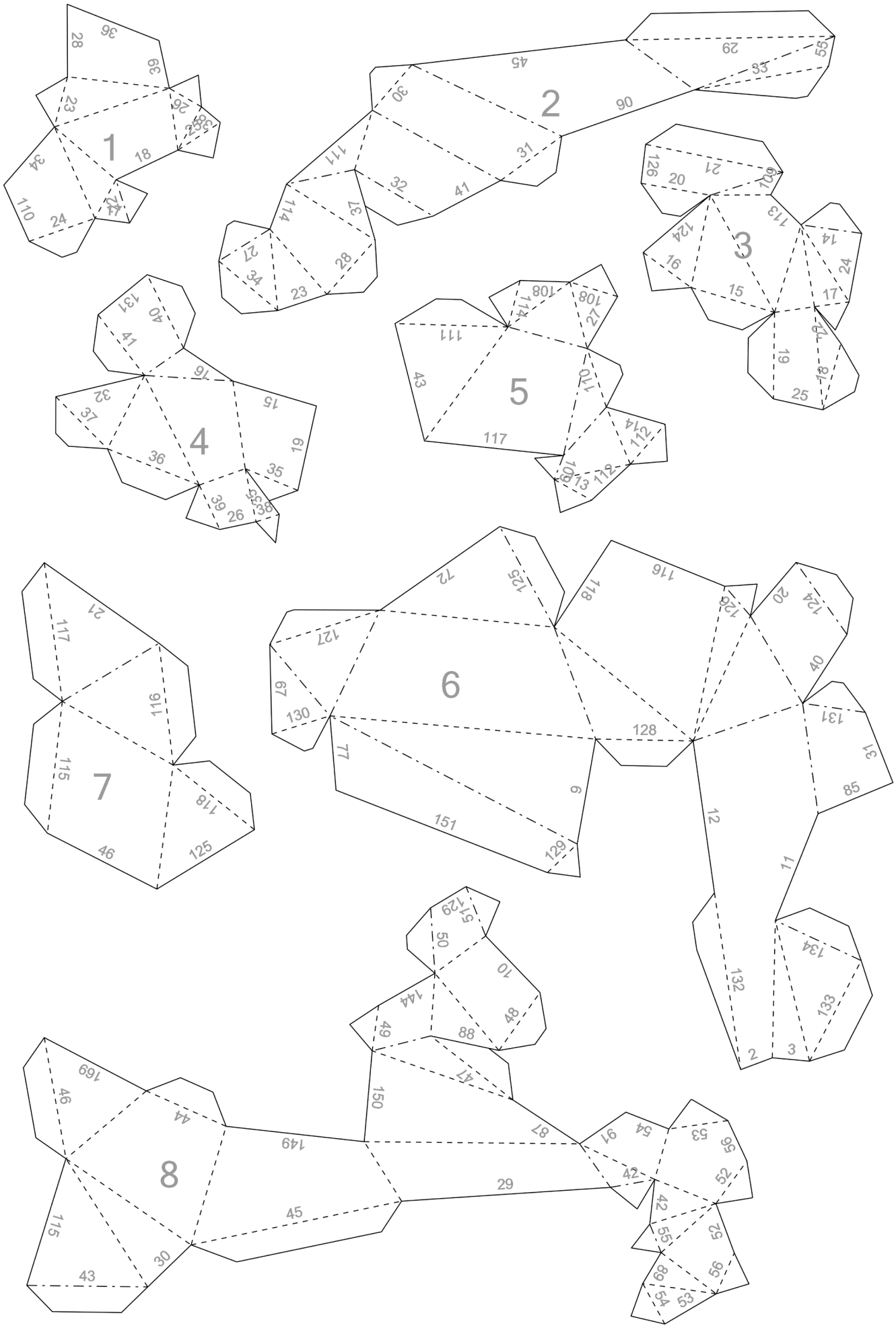
1
2
3
4
5
6
7
8

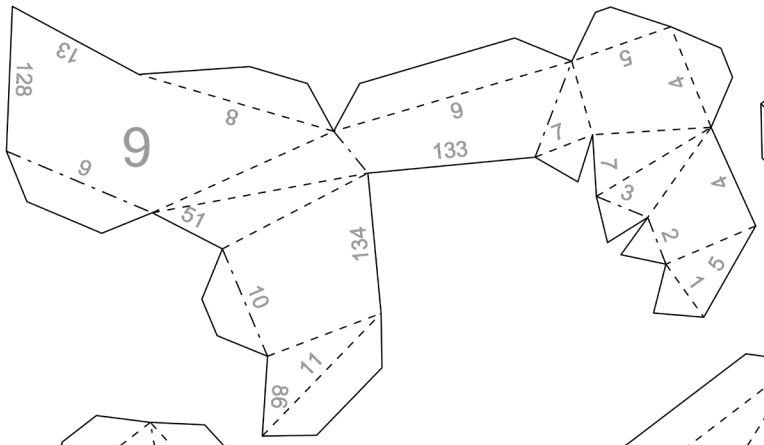
9

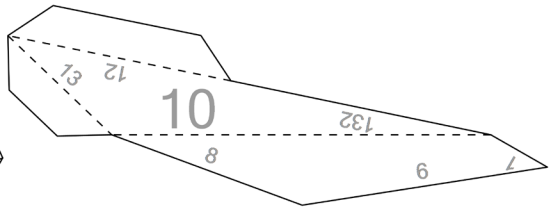
10

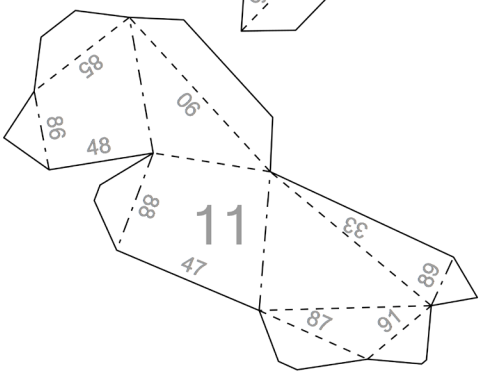
11

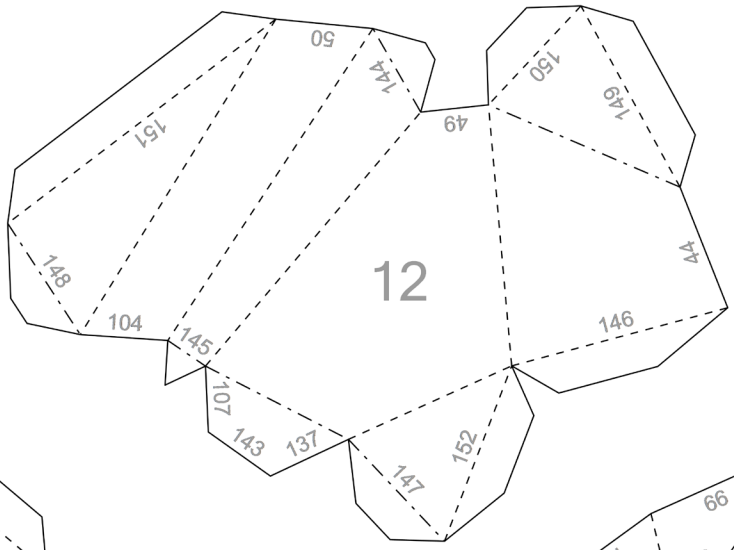
12

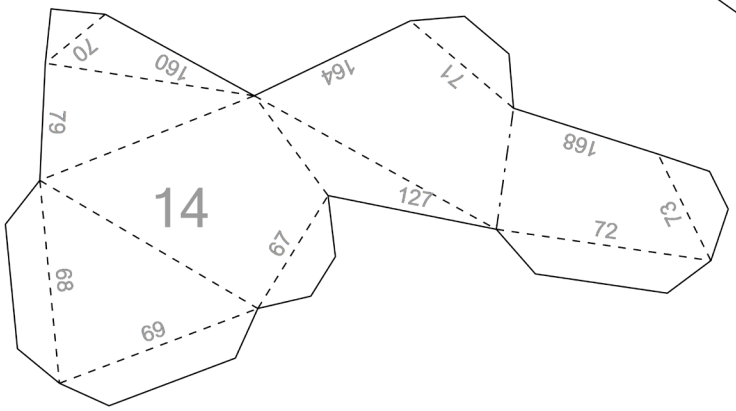
14

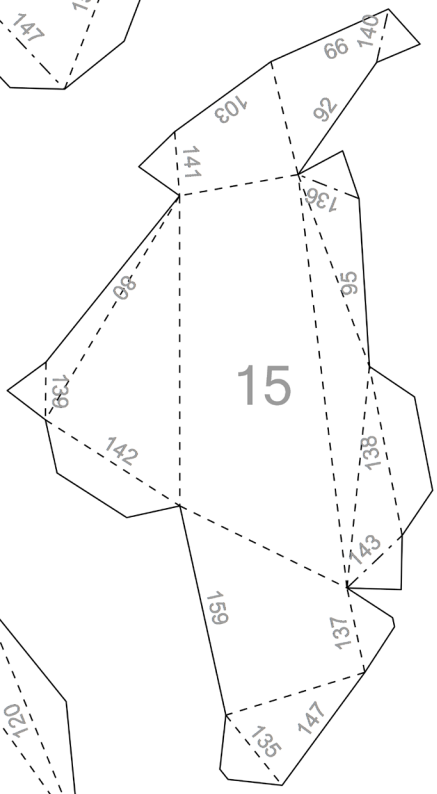
15

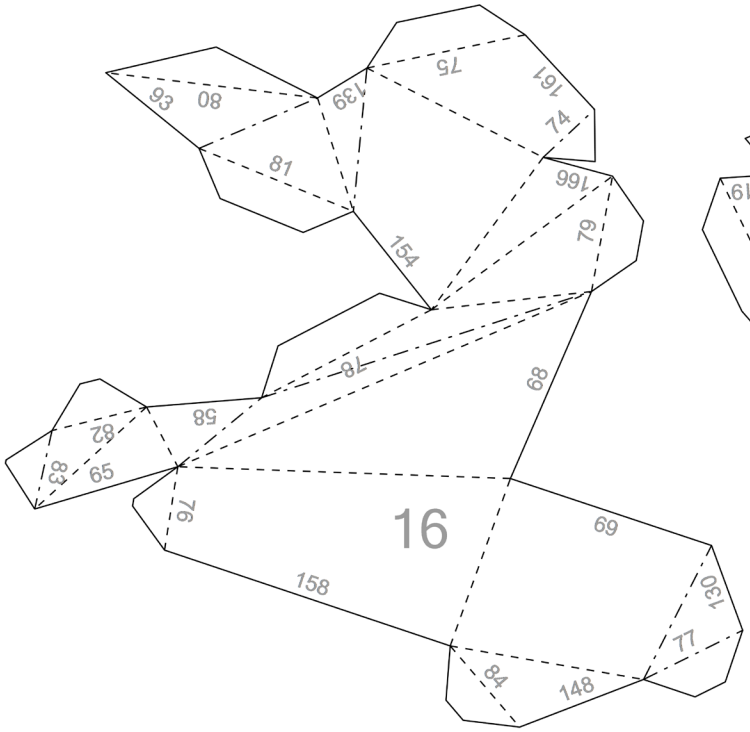
16

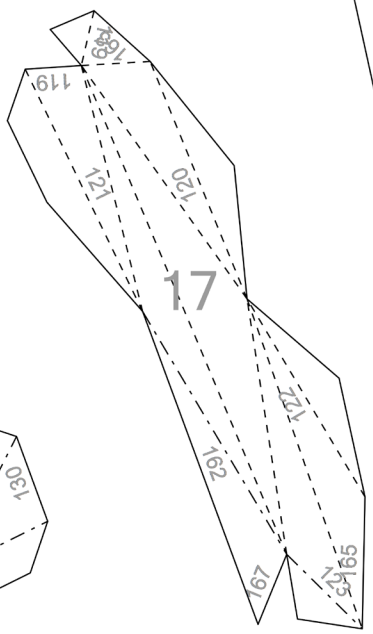
17

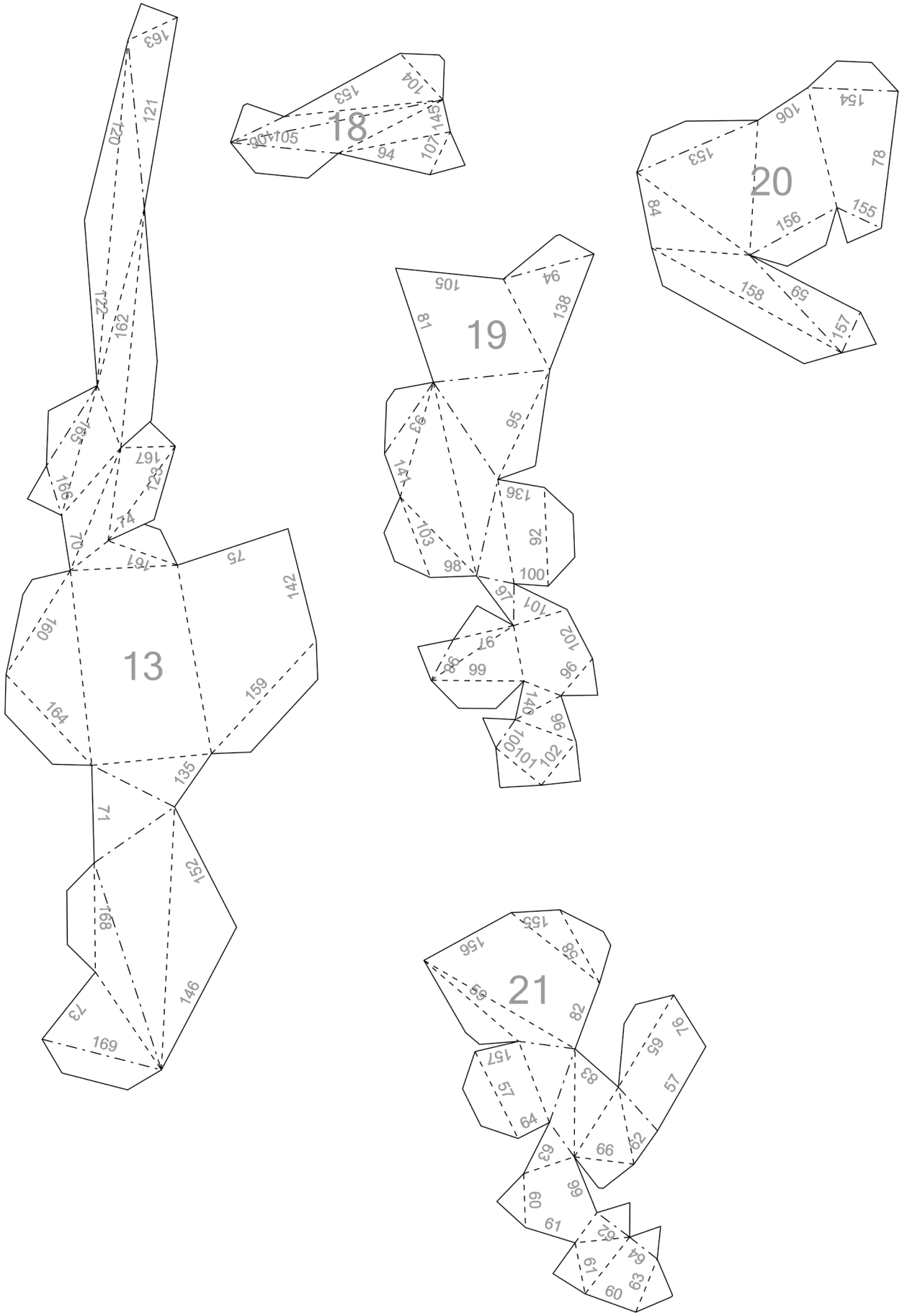
13
18
19
20
21